MBOX Series

Rozvaděče
pro staveniště

SCAME

ROZVADĚČE PRO STAVENIŠTĚ IP66

Všeobecné

MBOX rozvaděče jsou vyrobené z nárazu vzdorného a samozhášivého materiálu. Jsou vhodné pro použití do instalovaného výkonu 28kW.

Mimořádné kompaktní a praktické příslušenství vytváří z MBOX Série rozvaděče speciálně určené pro dočasné elektrické úpravy a operace požadující následné přemístění firmy na jiné místo.

NORMY

EN 60439-1

Typově zkoušené a částečně typově zkoušené rozvaděče

EN 60439-3

Osobní požadavky na rozvaděče instalované na místech přístupných laické obsluze při jejich používání

EN 60439-4

Osobní požadavky na staveništní rozvaděče (ACS)

VERZE

Základní rozdělení:

- verze umožňující montáž 4 zásuvek EUREKA nebo 4 blokovaných zásuvek s vypínačem série OMNIA
  16A, 32A, 63A
- verze umožňující montáž 6 zásuvek EUREKA
  16A a 32A

Vyrobené pro:

- transport
- nástěnnou montáž
- montáž na stojan
- montáž na pilíř

Velikost:

MBOX2 - 432x365x290mm

Počet kombinací nejčastější používaných zapojení vhodných pro okamžité použití se nachází v tabulkách. Tyto kombinace jsou nejběžnější používané na staveništích, kempech a v jiných prostorech.

Logotyp SCAME MBOX2 série.

TECHNICKÉ VLASTNOSTI

MBOX je vyrobený z technického plastu vhodný pro venkovní instalace, barva RAL7035, masivní provedení, vysoká rázová odolnost a vysoká odolnost při vyšších teplotách.

Pracovní teplota:
- podle normy -25°C do 40°C
- maximální pracovní teplota +60°C
- vysoká odolnost proti nepříznivému počasí
- vysoká odolnost UV záření

Samozhášivost:
Podle IEC 60695-2-1 (Glow wire test): 650°C

Odolnost:
Minerální tuky a oleje, nafta, alkohol, anorganické slané roztoky, anorganické ředěné kyseliny, alkalické roztoky

Střední odolnost:
Halogenové uhlovodíky, silné kyslíkové směsi, benzín, benzén, především při vysokých teplotách

Stupeň krytí: IP66 (s namontovanými panely)

Izolace: dvojitá

V shodě: EN 60439-1, EN 60439-3, EN 60439-4

Transport. Zapuštěná rukověť a částečně limitovaná velikosť vytváří MBOX vhodným na jednoduchý transport

POUŽITÍ

Určené pro použití na malých a středně velkých stavbách, MBOX je též vhodný na použití v těžkém průmyslu, zemědělství a všech jiných místech vyžadující speciální odolnost vůči nárazům, chemickým a atmosférickým vlivům.

MBOX2 vlastně vytváří nový segment určený pro staveniště, je univerzální, má malé rozměry, vhodný na přenos, jeho masivní provedení ho předurčuje hlavně pro použití na malých staveništích. Každá firma ho může používat jako jednoduché a bezpečné řešení pro místa, kde je bezpečnost nevyhnutelná.

ROZVADĚČE

Verze se 4 blokovanými zásuvkami s pojistkami, 16A ,32A a emergency tlačítko.

Verze se šesti 16A nebo 32A EUREKA zásuvkami s emergency tlačítkem.

KONSTRUKCE

Přístroje:
jsou umístěné v boční části rozvaděče, kapacita 16 DIN rozdělených do dvou řad po 8 DIN.

Ochrana:
může být provedená použitím jistících prvků a proudového chrániče 30 mA

Zapojení:
rozvaděč může být dodávaný s 16A nebo 32A zásuvkami a odpovídajícím přívodním kabelem s vidlicí (2m). Vidlice umožňuje rychlou jednoduchou montáž do hlavního rozvaděče.

HLAVNÍ ČÁSTI:

1 - Kabelový vstup
Otvory jsou připravené pro M32x1,5 nebo M25x1,5 vývodku a M16x1,5 pro uzemňovací kabel.

2 - Zásuvky a 2 m kabel
Na panel je možné namontovat 16A nebo 32A zásuvky. Zásuvky umožňují rychlou a bezpečnou montáž spotřebiče

3. - Svorkovnice
Uvnitř se nachází 5-ti pólová svorkovnice 16mm^2

4 - Spona kabelu
Kabel je připojený pomocí spony, aby nenastalo jeho odpojení ze svorkovnice

5 - Upevnění
Zadní část rozvaděče je vybavená úchyty pro nástěnnou montáž, které jsou dodávané jako příslušenství

6 - Transport
Na vrchní části je umístěná skrytá rukověť, která je použitelná při transportu rozvaděče po jeho odpojení z napájení

7 - Označení
Každý MBOX má svoje označení

Detailní pohled pod transparentní dvířka s místem 16 DIN ve dvou řadách (8+8).

8 - Dokumentace
Každý zapojený Box obsahuje prohlášení o shodě, doklad o kusové zkoušce, návod na obsluhu a schéma zapojení. Uvedené dokumenty je třeba uchovat.

9 - Prostor pro přístroje
Skřínka je vyrobená pro 16DIN rozdělených do dvou řad 8+8DIN

Zadní strana: příslušenství pro uchycení kabelu a pro montáž na stěnu. Držáky můžou být otočené vertikálně nebo horizontálně.

10 - Umístění
Skříňka neobsahuje příslušenství pro montáž na sloup nebo stojan

11 - Emergency (STOP) tlačítko
Pravá strana je určená na montáž emergency (STOP) tlačítka pro rychlé odpojení od sítě.

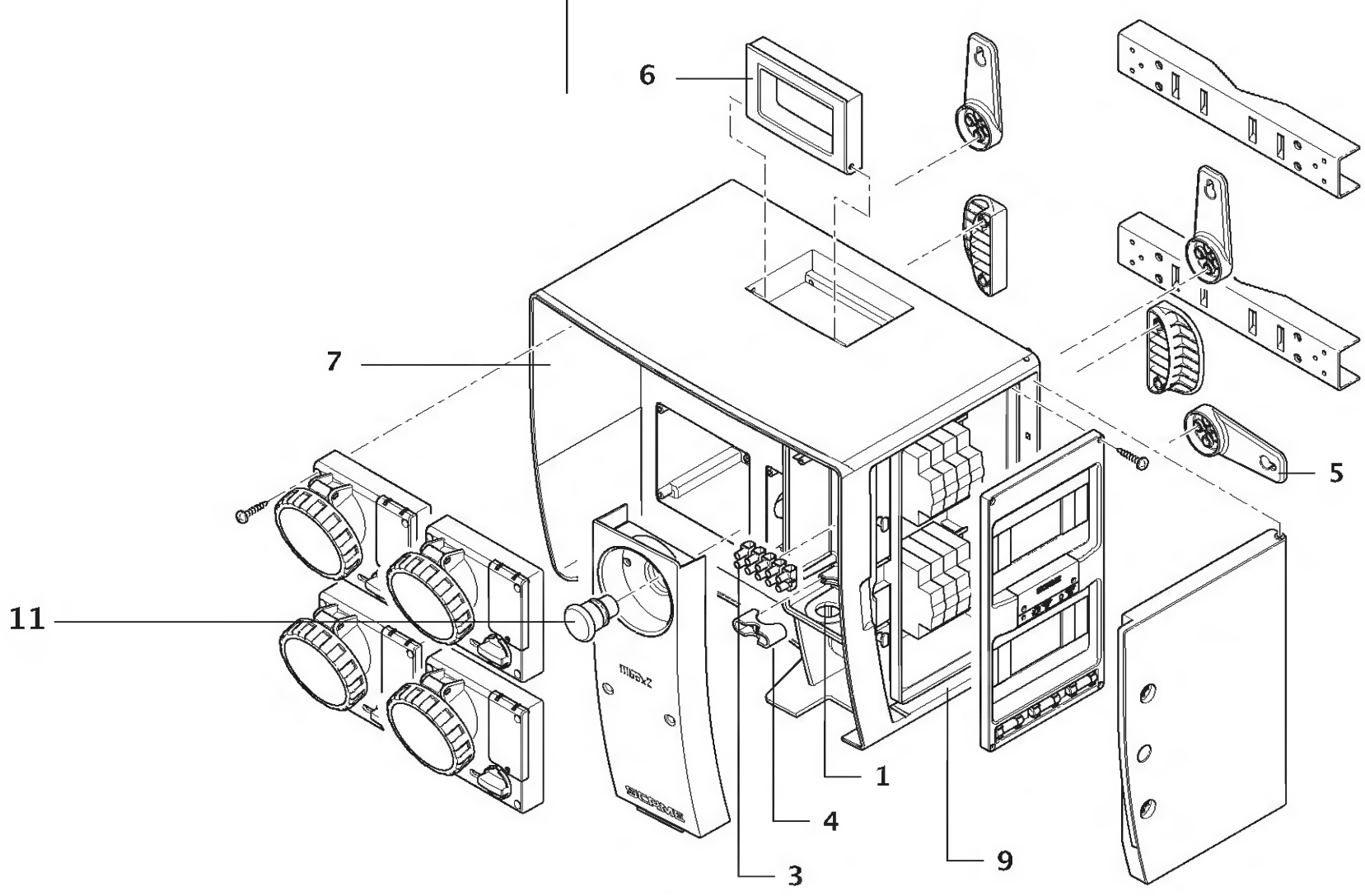

M-BOX 24-neijištěné

Typové označení podle počtu pólů		250V / 16A	250V / 16A	400V/16A	400V/32A	400V/63A	PL6(7)				Proudový chránič FI	Přívodný kabel s vidlicí 400V/32/5	STOP tlačítko
3P+N+E	3P+E	2P+E	2P+E	3P+N+E 3P+E	3P+N+E 3P+E	3P+N+E 3P+E	B 16/1	C 16/3	C 32/3	C 50/3			
M241.2011	**M241.2011/4**	2		1	1								
M241.0211	**M241.0211/4**		2	1	1								
M241.1012	**M241.1012/4**	1		1	2								
M241.0112	**M241.0112/4**		1	1	2								
M241.1003	**M241.1003/4**	1			3								
M241.0103	**M241.0103/4**		1		3								
M241.2011	**M241.2011/4**	2		1	1								
M241.0211	**M241.0211/4**		2	1	1								
M241.1012	**M241.1012/4**	1		1	2								
M241.0112	**M241.0112/4**		1	1	2								
M241.1003	**M241.1003/4**	1			3								
M241.0103	**M241.0103/4**		1		3								
M241.10111	**M241.10111/4**	1		1	1	1							
M241.01111	**M241.01111/4**		1	1	1	1							
M241.10021	**M241.10021/4**	1			2	1							
M241.01021	**M241.01021/4**		1		2	1							

TECHNICKÉ VLASTNOSTI

Pracovní teplota:
- podle normy -25°C do 40°C
- maximální pracovní teplota +60°C
- vysoká odolnost proti nepříznivému počasí
- vysoká odolnost UV záření

Samozhášivost
Podle IEC 60695-2-1 (Glos-wire test): 650°C

Stupeň krytí: IP44 (IP 66)

Izolace: dvojitá ⧈

Rozměry: 432x365x290 mm

Zásuvky: EUREKA 16A, 32A, 63A
OMNIA 16A, 32A

P max: 28 kW

M-BOX 24-jištěné

Typové označení podle počtu pólů		250V / 16A	250V / 16A	400V/16A	400V/32A	400V/63A	PL6(7)				Proudový chránič FI	Přívodný kabel s vidlicí 400V/32/5	Přívodný kabel s vidlicí 400V/63/5	STOP tlačítko
3P+N+E	3P+E	2P+E	2P+E	3P+N+E / 3P+E	3P+N+E / 3P+E	3P+N+E / 3P+E	B 16/1	C 16/3	C 32/3	C 50/3				
M241.2011-1	**M241.2011-1/4**	2		1	1		2	1	1					
M241.0211-1	**M241.0211-1/4**		2	1	1		2	1	1					
M241.1012-1	**M241.1012-1/4**	1		1	2		1	1	2					
M241.0112-1	**M241.0112-1/4**		1	1	2		1	1	2					
M241.1003-1	**M241.1003-1/4**	1			3		1		3					
M241.0103-1	**M241.0103-1/4**		1		3		1		3					
M241.2011-2	**M241.2011-2/4**	2		1	1		2	1	1		1			
M241.0211-2	**M241.0211-2/4**		2	1	1		2	1	1		1			
M241.1012-2	**M241.1012-2/4**	1		1	2		1	1	2		1			
M241.0112-2	**M241.0112-2/4**		1	1	2		1	1	2		1			
M241.1003-2	**M241.1003-2/4**	1			3		1		3		1			
M241.0103-2	**M241.0103-2/4**		1		3		1		3		1			
M241.10111-1	**M241.10111-1/4**	1		1	1	1	1	1	1	1				
M241.01111-1	**M241.01111-1/4**		1	1	1	1	1	1	1	1				
M241.10021-1	**M241.10021-1/4**	1			2	1	1		2	1				
M241.01021-1	**M241.01021-1/4**		1		2	1	1		2	1				
M246.2011-1S		2		1	1		2	1	1		1	1		1
M246.0211-1S			2	1	1		2	1	1		1	1		1
M246.10111-1S		1	0	1	1	1	1	1	1	1	1		1	1
M246.01111-1S		0	1	1	1	1	1	1	1	1	1		1	1

TECHNICKÉ VLASTNOSTI

Pracovní teplota:
- podle normy -25°C do 40°C
- maximální pracovní teplota +60°C
- vysoká odolnost proti nepříznivému počasí
- vysoká odolnost UV záření

Referenční norma:
- STN EN 60439-3
- zvýrazněné typy vyrobené podle STN EN 60439-4

Samozhášivost:
Podle IEC 60695-2-1 (Glow-wire test): 650 °C

Stupeň krytí: IP44 (IP 66)

Izolace: dvojitá ⧈

Rozměry: 432x365x290 mm

Zásuvky: EUREKA 16A, 32A, 63A

P max: 28 kW

M-BOX 26-nejištěné

Typové označení podle počtu pólů		250V / 16A	250V / 16A	400V/16A	400V/32A	400V/63A	PL6(7)			Proudový chránič FI	Přívodný kabel s vidlicí 400V/32/5	STOP tlačítko
3P+N+E	3P+E	2P+E	2P+E	3P+N+E, 3P+E	3P+N+E, 3P+E	3P+N+E, 3P+E	B 16/1	C 16/3	C 32/3			
M261.2022	**M261.2022/4**	2		2	2							
M261.0222	**M261.0222/4**		2	2	2							
M261.2004	**M261.2004/4**	2			4							
M261.0204	**M261.0204/4**		2		4							
M261.4011	**M261.4011/4**	4		1	1							
M261.0411	**M261.0411/4**		4	1	1							
M261.4020	**M261.4020/4**	4		2								
M261.0420	**M261.4020/4**		4	2								
M261.4002	**M261.4002/4**	4			2							
M261.0402	**M261.0402/4**		4		2							

TECHNICKÉ VLASTNOSTI

Pracovní teplota:
- podle normy -25°C do 40°C
- maximální pracovní teplota +60°C
- vysoká odolnost proti nepříznivému počasí
- vysoká odolnost UV záření

Samozhášivost:
Podle IEC 60695-2-1 (Glow-wire test): 650 °C

Stupeň krytí: IP44 (IP 66)

Izolace: dvojitá ⧈

Rozměry: 432x365x290 mm

Zásuvky: EUREKA 16A, 32A

P max: 28 kW

M-BOX 26-jištěné

Typové označení podle počtu pólů		250V / 16A	250V / 16A	400V/16A	400V/32A	400V/63A	PL6(7)			Proudový chránič FI	Přívodný kabel s vidlicí 400V/32/5	Přívodný kabel s vidlicí 400V/63/5	STOP tlačítko
3P+N+E	3P+E	2P+E	2P+E	3P+N+E 3P+E	3P+N+E 3P+E	3P+N+E 3P+E	B 16/1	C 16/3	C 32/3				
M261.2022-1	**M261.2022-1/4**	2		2	2		1	1	1	1			
M261.0222-1	**M261.0222-1/4**		2	2	2		1	1	1	1			
M261.2004-1	**M261.2004-1/4**	2			4		1		1	1			
M261.0204-1	**M261.0204-1/4**		2		4		1		1	1			
M261.4011-1	**M261.4011-1/4**	4		1	1		2	1	1	1			
M261.0411-1	**M261.0411-1/4**		4	1	1		2	1	1	1			
M261.4020-1	**M261.4020-1/4**	4		2			2	1		1			
M261.0420-1	**M261.0420-1/4**		4	2			2	1		1			
M261.4002-1	**M261.4002-1/4**	4			2		2		1	1			
M261.0402-1	**M261.0402-1/4**		4		2		2		1	1			
M261.2022-2	**M261.2022-2/4**	2		2	2		1	1	1				
M261.0222-2	**M261.0222-2/4**		2	2	2		1	1	1				
M261.2004-2	**M261.2004-2/4**	2			4		1		1				
M261.0204-2	**M261.0204-2/4**		2		4		1		1				
M261.4011-2	**M261.4011-2/4**	4		1	1		2	1	1				
M261.0411-2	**M261.0411-2/4**		4	1	1		2	1	1				
M261.4020-2	**M261.4020-2/4**	4		2			2	1					
M261.0420-2	**M261.0420-2/4**		4	2			2	1					
M261.4002-2	**M261.4002-2/4**	4			2		2		1				
M261.0402-2	**M261.0402-2/4**		4		2		2		1				
M266.4011-1S		4		1	1		4	1	1	1	1		1
M266.0411-1S			4	1	1		4	1	1	1	1		1
M266.4002-1S		4			2		4		2	1	1		1
M266.0402-1S			4		2		4		2	1	1		1
M266.2022-1S		2		2	2		1	1	1	1		1	1
M266.0222-1S			2	2	2		1	1	1	1		1	1

TECHNICKÉ VLASTNOSTI

Pracovní teplota:
- podle normy -25°C do 40°C
- maximální pracovní teplota +60°C
- vysoká odolnost proti nepříznivému počasí
- vysoká odolnost UV záření

Referenční norma:
- STN EN 60439-3
- zvýrazněné typy vyrobené podle STN EN 60439-4

Samozhášivost:
Podľa IEC 60695-2-1 (Glow-wire test) : 650 °C

Stupeň krytí: IP44 (IP 66)

Izolace: dvojitá ⧈

Rozměry: 432x365x290 mm

Zásuvky: EUREKA 16A, 32A

P max: 28 kW

KOMPONENTY

PRÁZDNÝ BOX - IP40

Pro zásuvky OMNIA nebo EUREKA

POPIS	BALENÍ	KATALOGOVÉ ČÍSLO
Pro 4 zásuvky OMNIA (16A, 32A) nebo 4 zásuvky EUREKA* (16A, 32A, 63A)	1	**656.0024-000**
Pro 6 zásuviek EUREKA (16A, 32A)	1	**656.0026-000**

* při použití zásuvek EUREKA je nutné použít montážní víko 654.0120

PANEL S BEZPEČNOSTNÍM TLAČÍTKEM

POPIS	BALENÍ	KATALOGOVÉ ČÍSLO
Panel s bezpečnostním tlačítkem - posvícené tlačítko - žlutý panel	1/10	**656.0320**

PŘÍSLUŠENSTVÍ

POPIS	BALENÍ .	KATALOGOVÉ ČÍSLO
Úchyty pro montáž na stěnu	1/10	**654.0024**
Držák kabelu	1/10	**654.0051**
Kovový klíč se zámkem	1/10	**654.0072**
Adaptér pro uchycení na sloup	1/3	**655.32090**
Stojan pro montáž na podlahu	1	**656.0220**

Zásuvka série OMNIA s blokovaným vypínačem, IP 44 (IP 67)

Zásuvka série EUREKA 16A, 32A, 63A IP 44 (IP 67)

SCAME-CZ, s.r.o.
Třídvorská 388
280 00 Kolín

tel.: +420 321 726758
fax.: +420 321 728525

http://www.scame.cz
e-mail: scame@scame.cz